Fregadero FL

fregaderos

Código: 2976 060

CARACTERÍSTICAS

CUBETA DE RADIO ESTRECHO	Cubetas de formas cuadradas con un diseño moderno y una mayor capacidad. Para una estética minimalista conjugada con la máxima comodidad.
CUBETA PROFUNDA	Fregaderos que alcanzan una profundidad importante, más de 20 cm, gracias a la tecnología de producción avanzada, que ofrecen gran capacidad y practicidad en todas las operaciones de lavado.
DESAGÜE SPACE	Gracias al tapón en acero inoxidable da al desagüe un aspecto minimalista. Space también tiene un espacio limitado y permite un óptimo utilizo del compartimiento inferior del fregadero.
FREGADEROS DE ESPESOR	Acero 1 mm de espesor. Un espesor importante que garantiza máxima robustez para los fregaderos que no conocen las señales del envejecimiento.
REBOSADERO PERIMETRAL	El rebosadero es una seguridad siempre presente en los fregaderos Foster que impide el desbordamiento del agua de la cubeta en caso de olvido. La solución del desagüe perimetral mejora la estética gracias a la forma cuadrada y esencial.
SISTEMA DE AHORRO ESPACIO	Desagüe y sifón están diseñados para dejar el mayor espacio posible en la zona inferior del fregadero, hoy cada vez más útil con los sistemas de reciclaje.

DETALLES

Acabado	Foster cepillado
Borde Instalación	Sobre encimera con óptica enrasado
Material	Acero inoxidable AISI 304
Texture	Foster cepillado
Base	80 cm
Dimensiones	873x513 mm
Dotaciones estándar	Soportes de fijación, junta, desagüe, rebosadero y sifón, Caja de embalaje
Orificios Monomando	1 orificio de serie - 2 y 3° bajo petición
Hueco de encastre	840 x 480 mm
Escurridor	No
Anchura	87 cm
Medida de la cubeta	720x320mm
Número de cubetas	1 cubeta
Desagüe	Desagüe SPACE 3.5 "

DIBUJOS TÉCNICOS

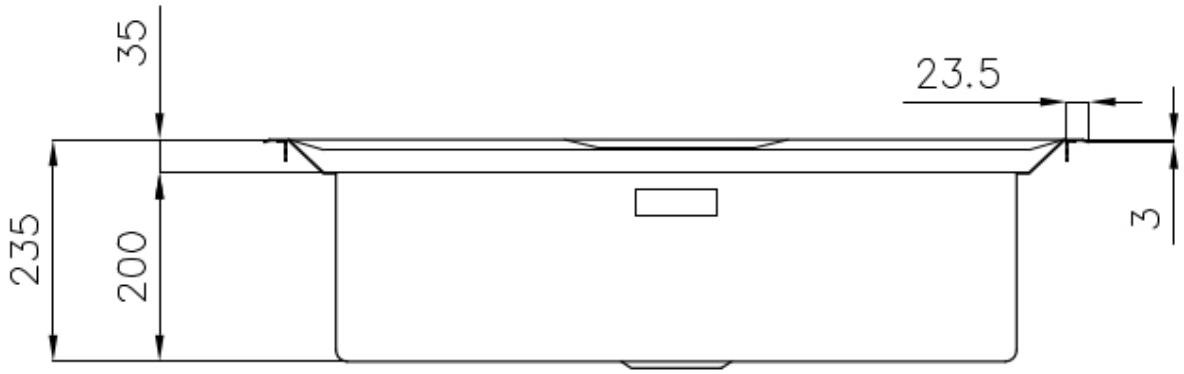

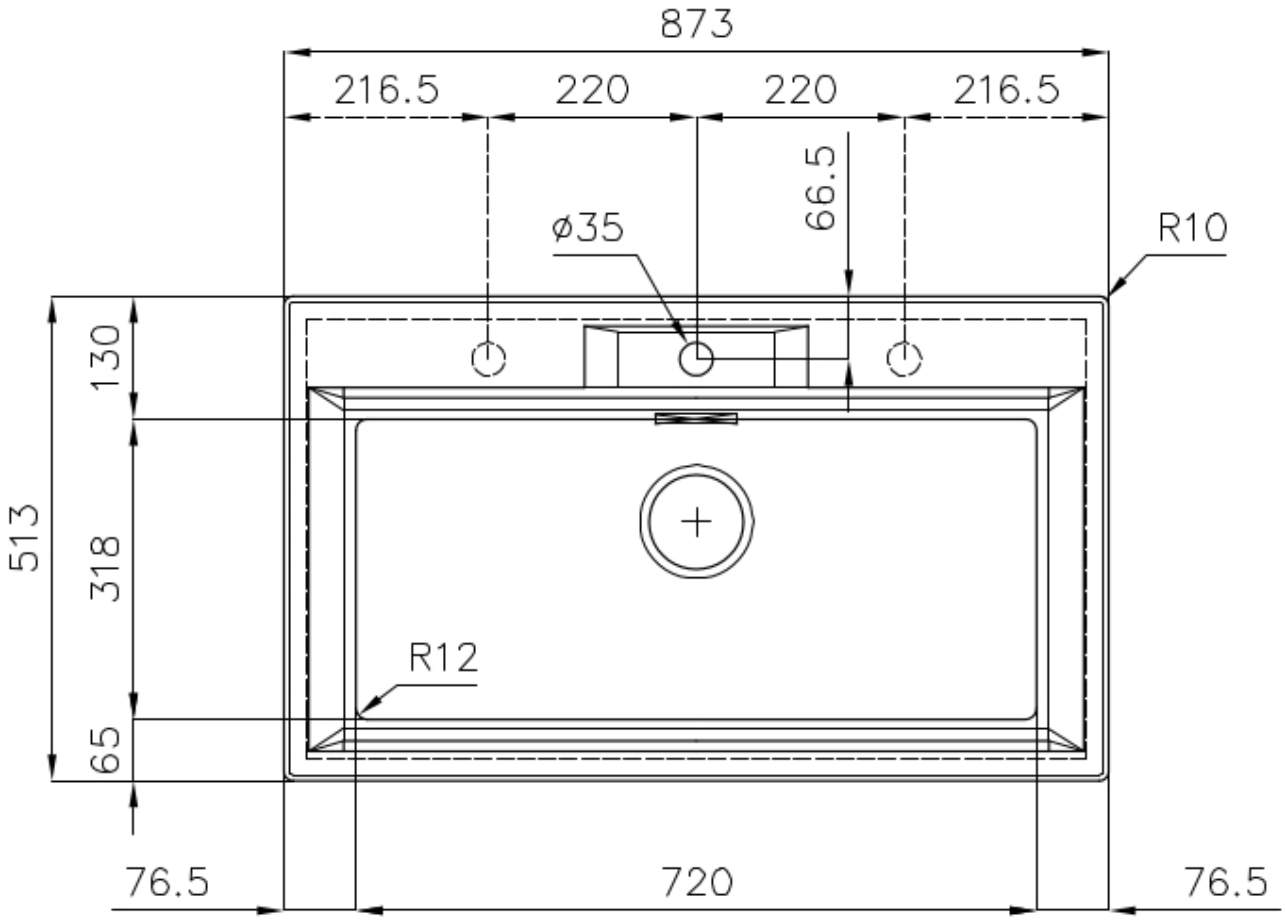

GALERÍA

ACCESORIOS OPCIONALES

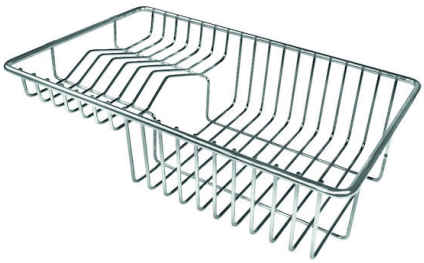

Cesta portaplatos inox
8100 304

MARIDAJE RECOMENDADO

Monomando Master
8493 000

Monomando Play
8487 000